תפוצה

מס'	כמות	הופץ ל -	תאריך
1			
2			
3			
4			
5			
6			
7			
8			
9			

שינויים בתוכנית

מס'	תאריך	מהות השינוי
.1		
.2		
.3		
.4		

שם קובץ D:\2009\ME-09-010\ME-09-010-S-1.DWG

ג'סאן עבד אלחי
מהנדסים & יועצים בע"מ
רח' יפו 48 ת.ד. 4433 טירה מיקוד 44915
טל : 09-7935920 , 09-7935415
פקס : 09-7932012
E-mail - g_elhi@netvision.net.il

תכנון דרכים , תנועה , ותשתיות .

הוכן עבור : **ההסתדרות הציונית העולמית החטיבה להתיישבות**

שם פרוייקט : **מצפה אילן קו ביוב ראשי**

שם תכנית : **פרטים**

	תאריך	ק.מ.	מס' פרוייקט	מס' תכנית
תכנן : מחמוד עבד אלחי בקר : ג'סאן עבד אלחי	31.05.10	1:%	ME.09.010	S-3

- המבציע אחראי לבדיקת המידות ולהתאמתן במקום .
- על המבצע לבקר את כל המידות .
- על כל טעות או אי התאמה עליו להודיע למתכנן .
- אין לעשות כל שימוש בתכנית זו או ברעיונות הגלומים בה ללא אישור בכתב מאת המתכנן .

תכנון מוקדם ○ **תכנון מפורט** ●

לעיון ○ לאישור ○ למכרז ☑ לביצוע ☑

- תכנון זה נעשה תחת בקרה של מערכת ניהול איכות העומדת בדרישות ISO 9000:94 שאושרה על ידי BVQI/IQC בתעודה מס' 1575

סטנדרט חבור בית לביוב במעבר דרך קיר תומך

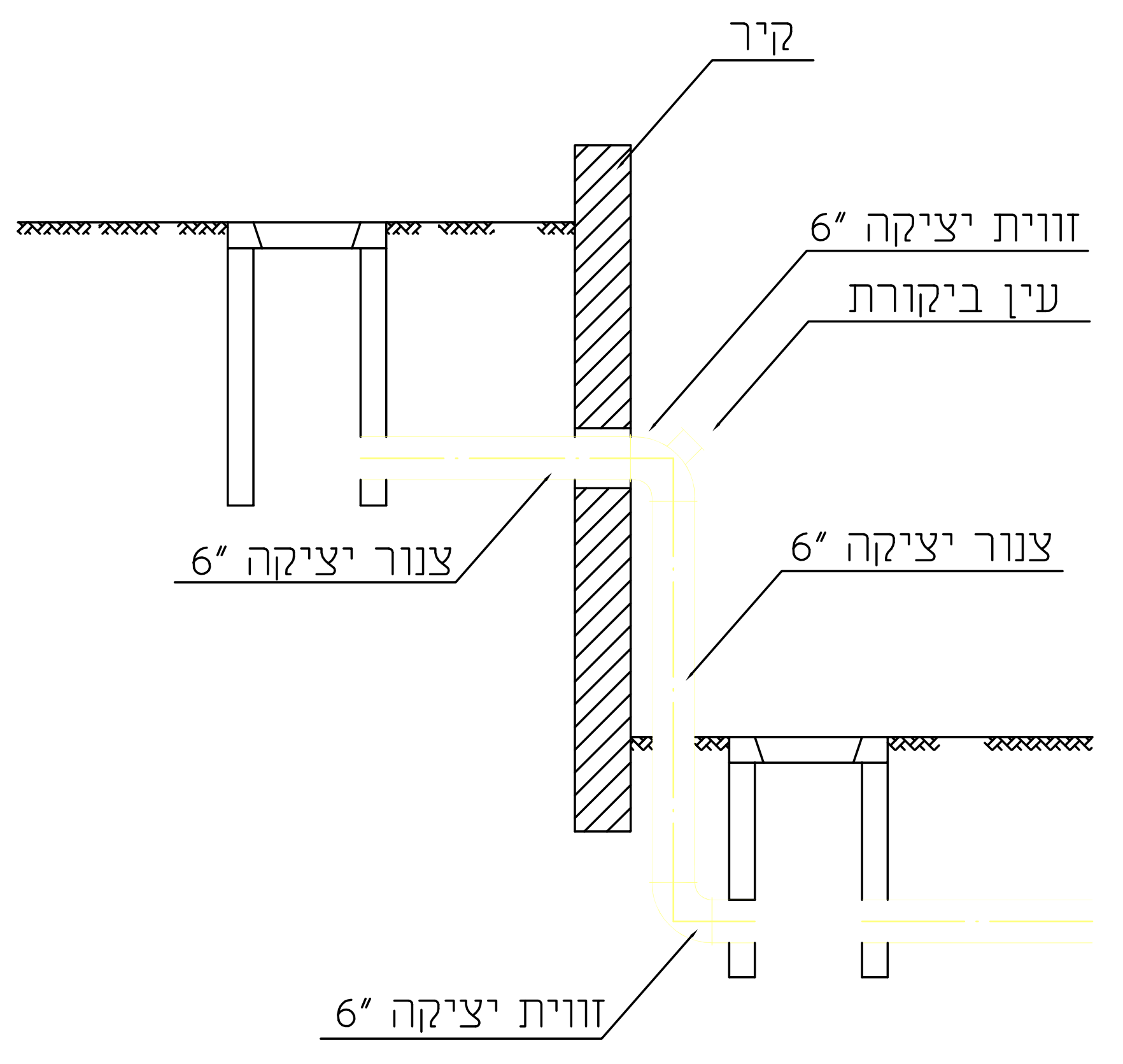
קיר
6" זווית יציקה
עין ביקורת
6" צנור יציקה
6" צנור יציקה
6" זווית יציקה

צורת חיבור למגרש

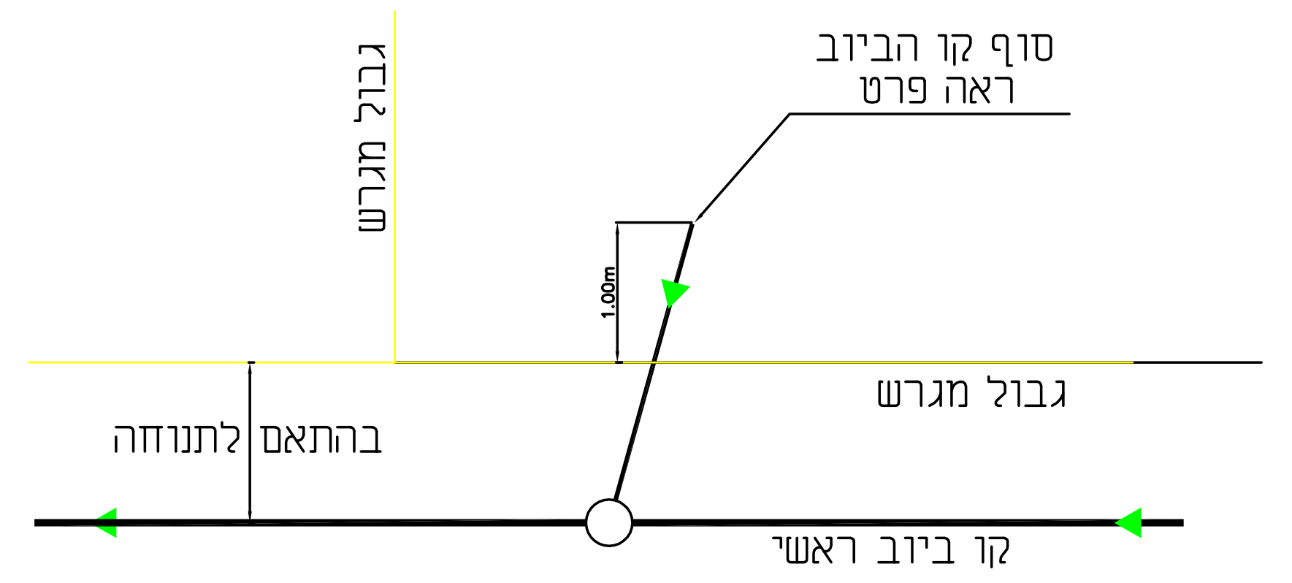
סוף קו הביוב ראה פרט
גבול מגרש
1.00m
גבול מגרש
בהתאם לתנוחה
קו ביוב ראשי

פרט עבוד של תעלות בתא בקרה

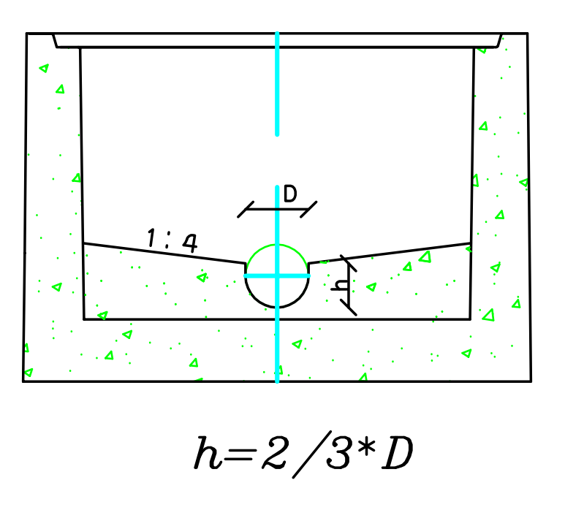

$h=2/3*D$

פרט סוף קו ביוב

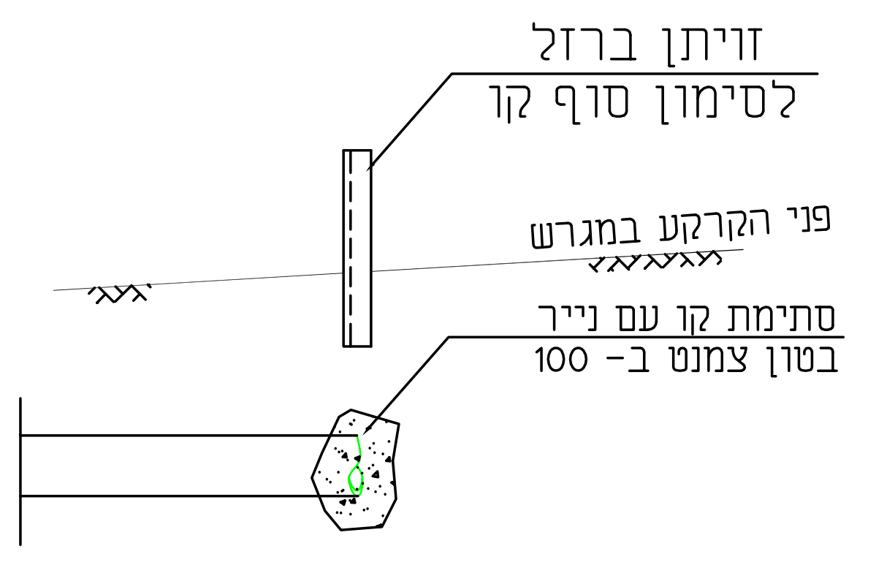
זויתן ברזל לסימון סוף קו
פני הקרקע במגרש
סתימת קו עם נייר בטון צמנט ב- 100

תא בקורת תוצרת מוזאיקה

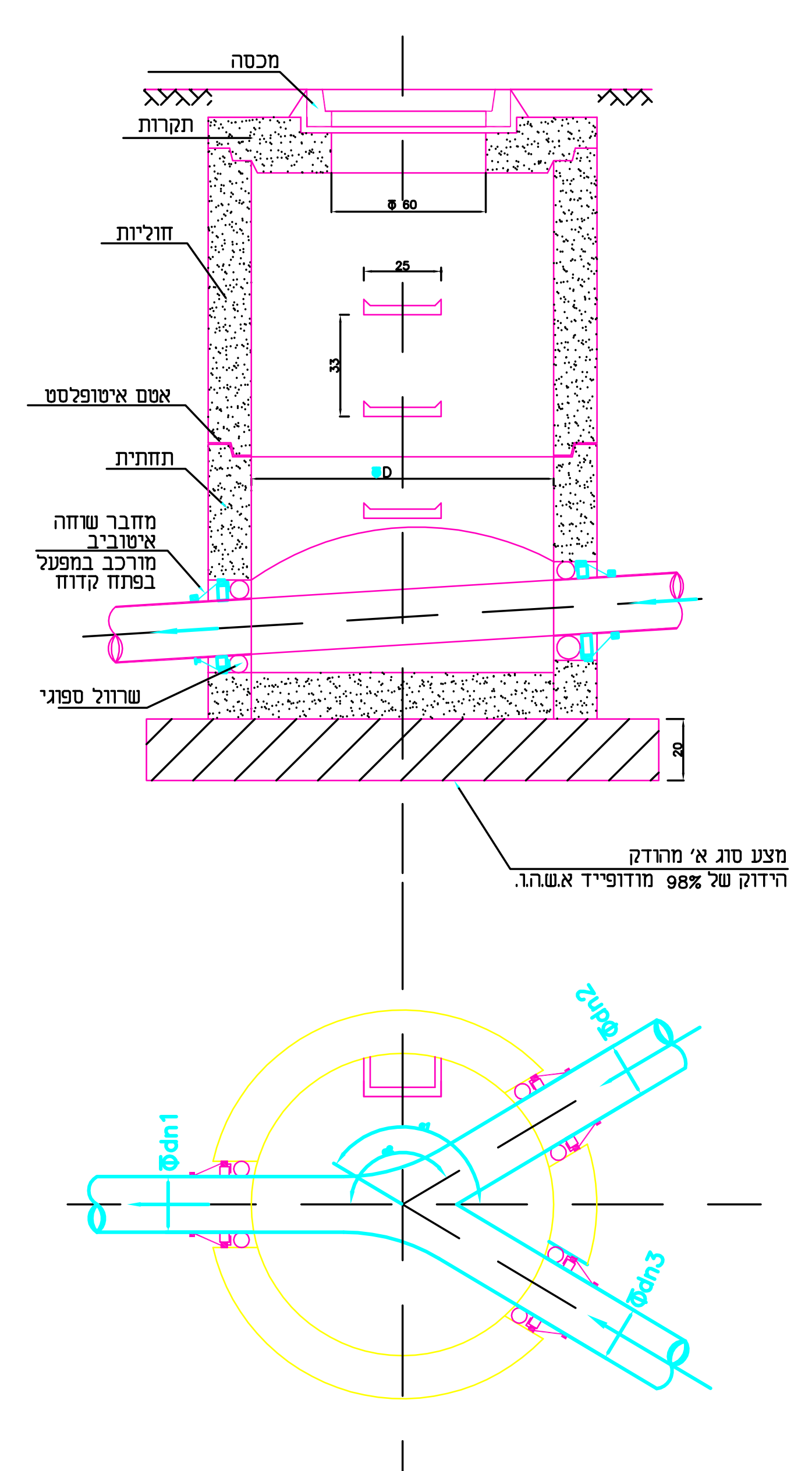
מכסה
תקרות
Φ 60
חוליות
25
33
אטם איטופלסט
תחתית
D
מחבר שוחה איטוביב מורכב במפעל בפתח קדוח
שרוול ספוגי
20
מצע סוג א' מהודק הידוק של 98% מודופייד א.ש.ה.ו.
Φdn1
Φdn2
Φdn3

פרט תא בקרה עם מפל חיצוני

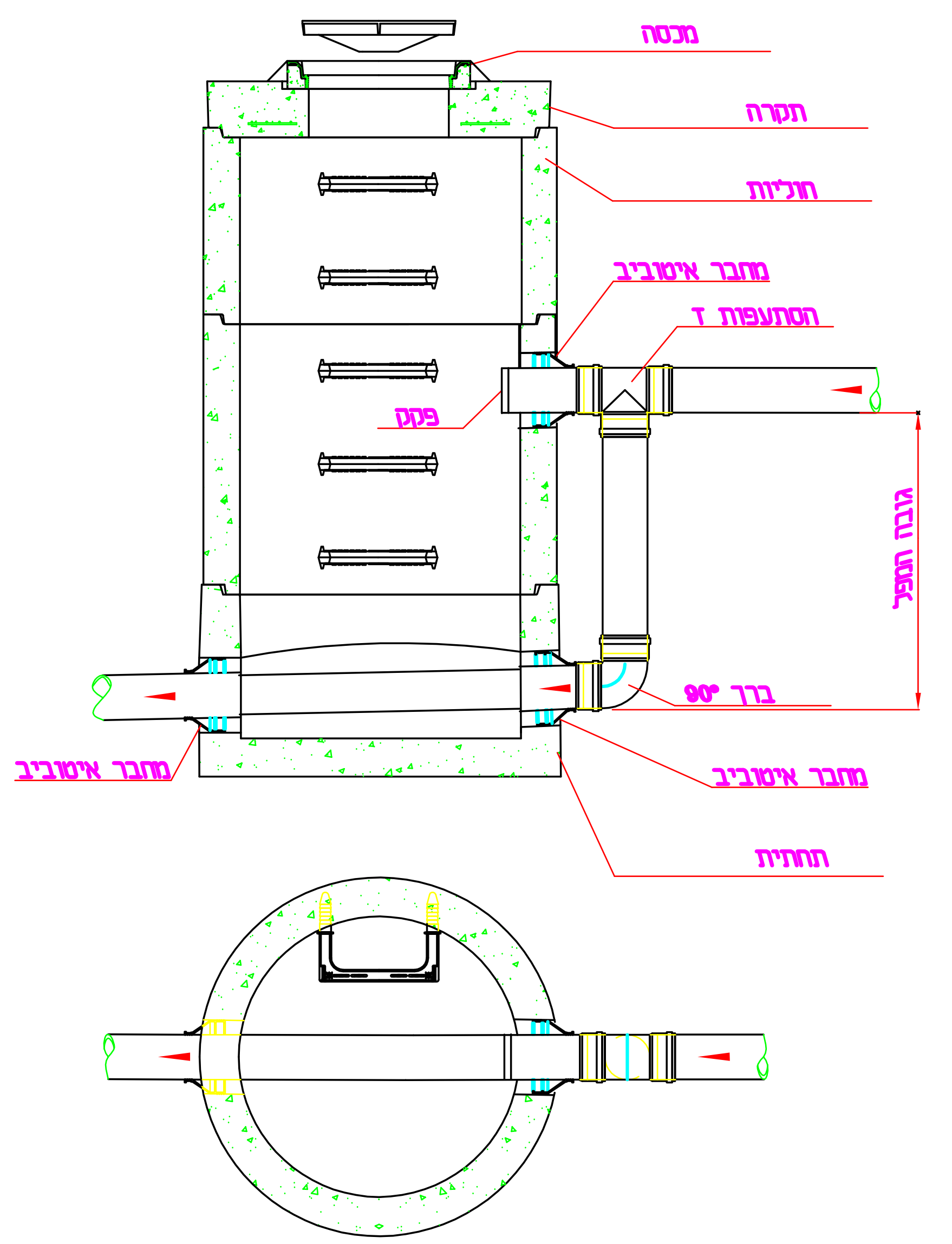
מכסה
תקרה
חוליות
מחבר איטוביב
הסתעפות T
פקק
גובה המפל
ברך 90°
מחבר איטוביב
מחבר איטוביב
תחתית

פרט תא בקרה

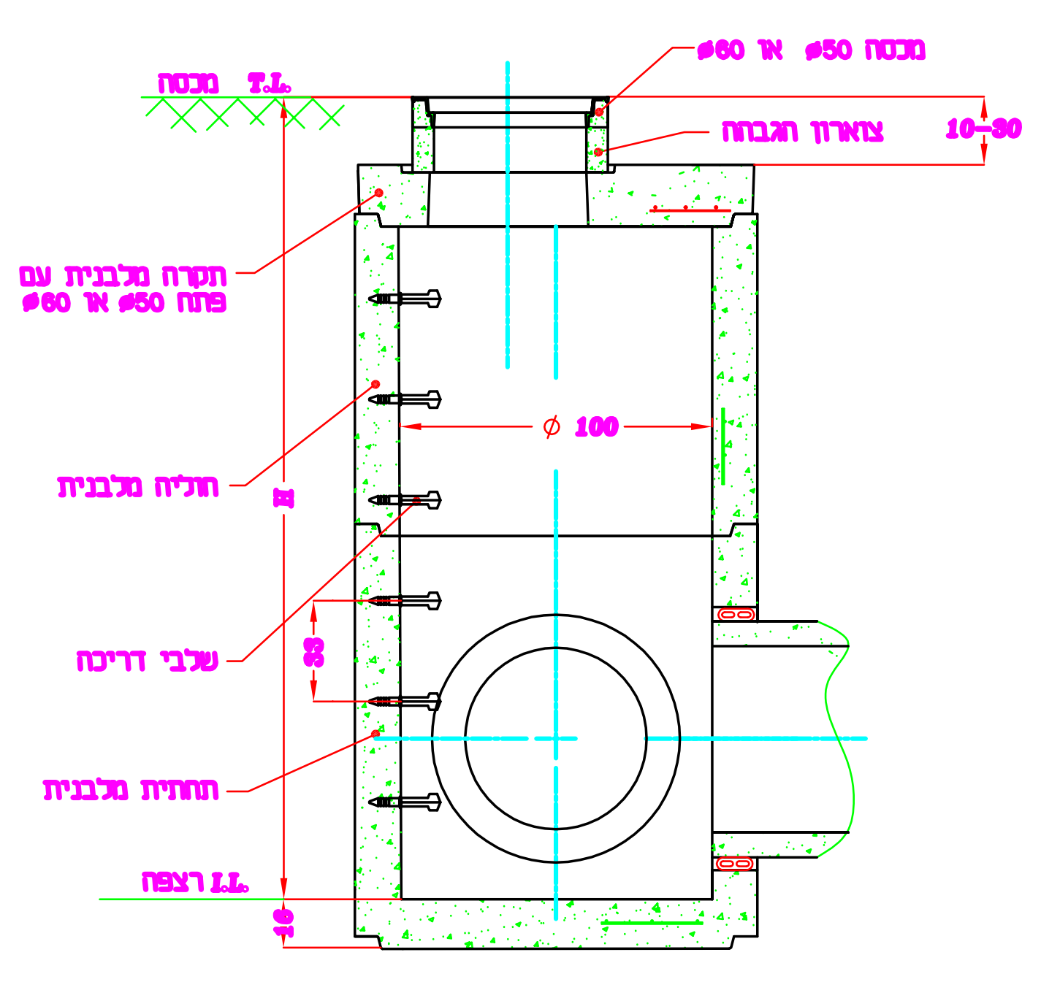
מכסה T.L.
מכסה ø50 או ø60
צווארון הגבהה
10-30
תקרה מלבנית עם פתח ø50 או ø60
ϕ 100
חוליה מלבנית
שלבי דריכה
33
תחתית מלבנית
רצפה I.L.

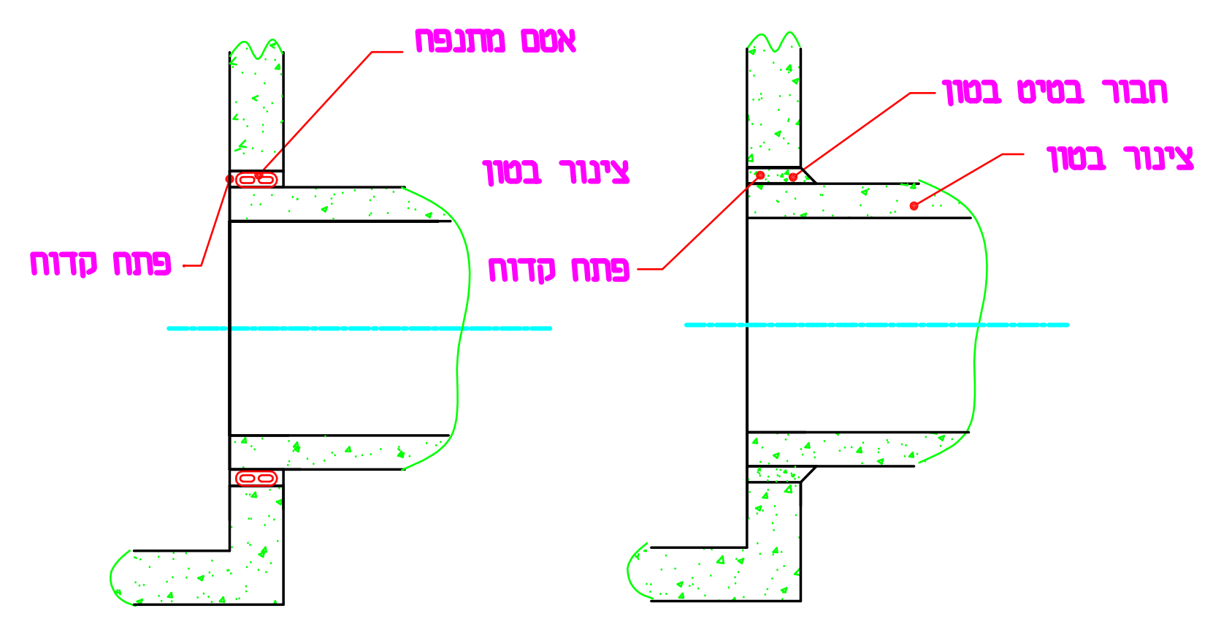
אטם מתנפח
צינור בטון
פתח קדוח
חבור בטיט בטון
צינור בטון
פתח קדוח

פרטי חבור צינור לתא בקרה

פרט תא בקרה מורכב

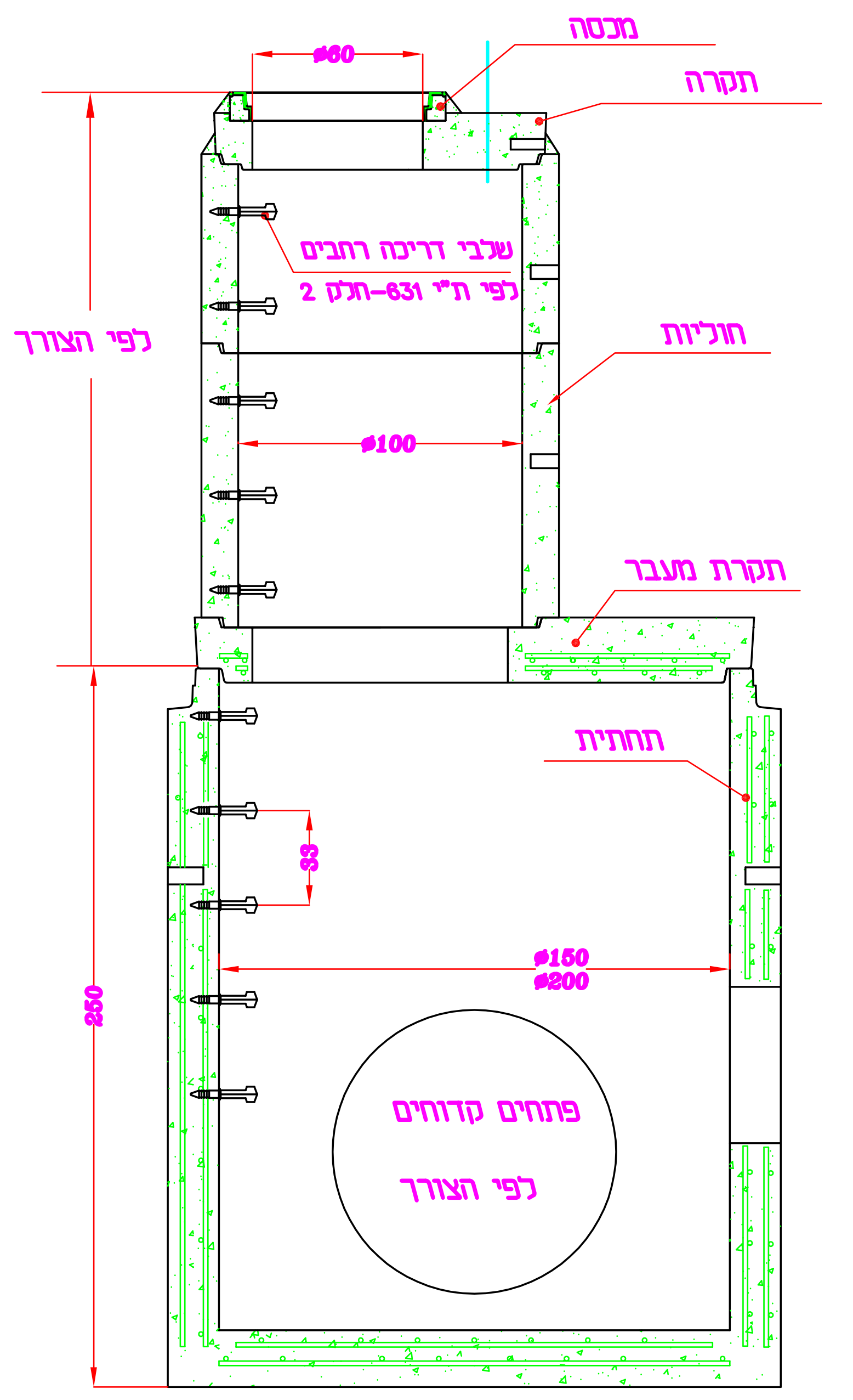
ø60
מכסה
תקרה
שלבי דריכה רחבים לפי ת"י 631-חלק 2
לפי הצורך
חוליות
ø100
תקרת מעבר
תחתית
33
ø150
ø200
250
פתחים קדוחים לפי הצורך

מילוי תעלות במדרכה

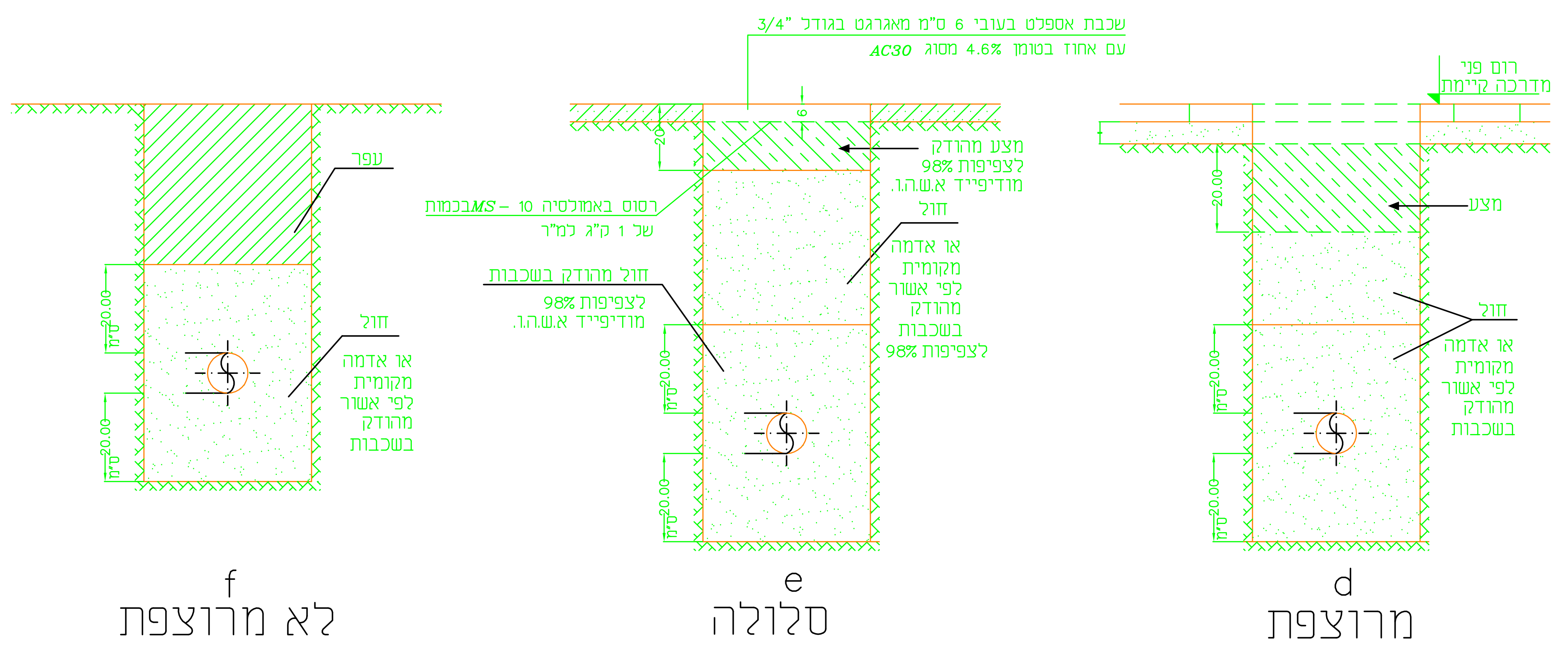
שכבת אספלט בעובי 6 ס"מ מאגרגט בגודל 3/4" עם אחוז בטומן 4.6% מסוג AC30
רום פני מדרכה קיימת
מצע
חול או אדמה מקומית לפי אשור מהודק בשכבות
20.00 ס"מ
6
20
מצע מהודק לצפיפות 98% מודיפייד א.ש.ה.ו.
רסוס באמולסיה 10 - MS בכמות של 1 ק"ג למ"ר
חול או אדמה מקומית לפי אשור מהודק בשכבות לצפיפות 98%
חול מהודק בשכבות לצפיפות 98% מודיפייד א.ש.ה.ו.
עפר
חול או אדמה מקומית לפי אשור מהודק בשכבות

d מרוצפת

e סלולה

f לא מרוצפת

בכביש

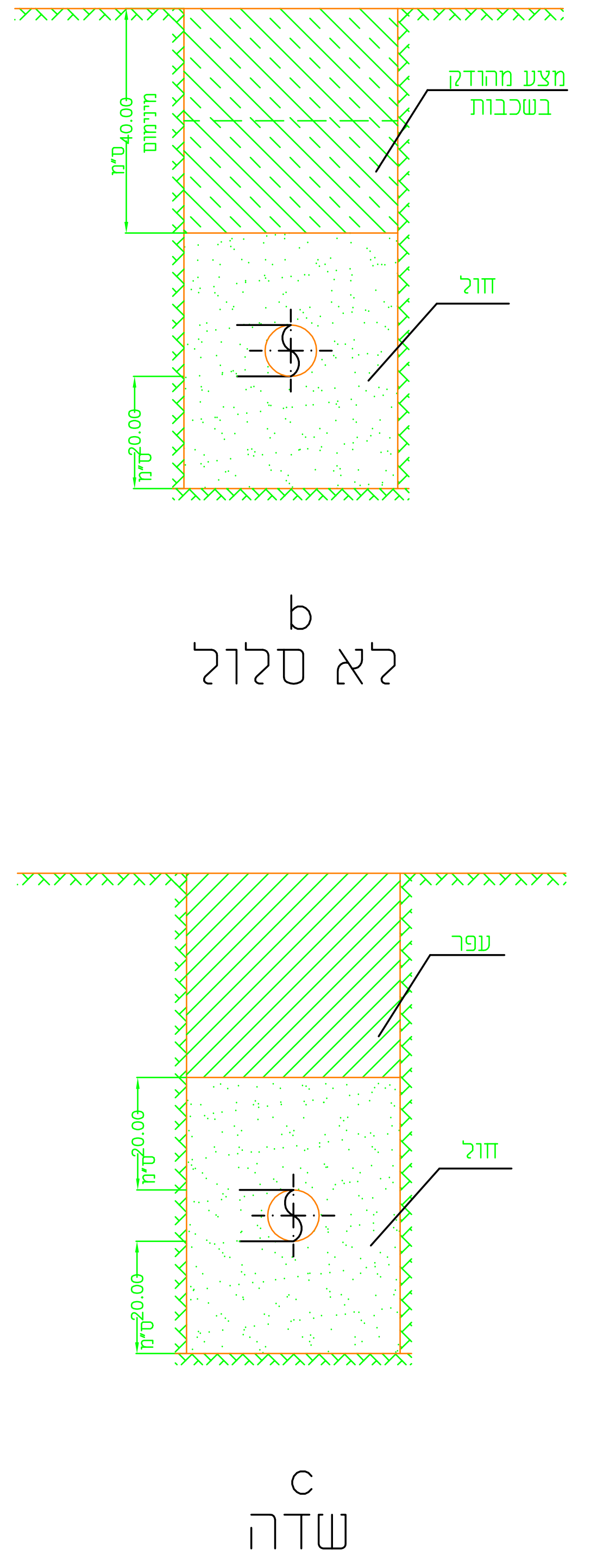
מצע מהודק בשכבות
40.00 ס"מ מינימום
חול
20.00 ס"מ
עפר
חול

b לא סלול

c שדה

בכביש

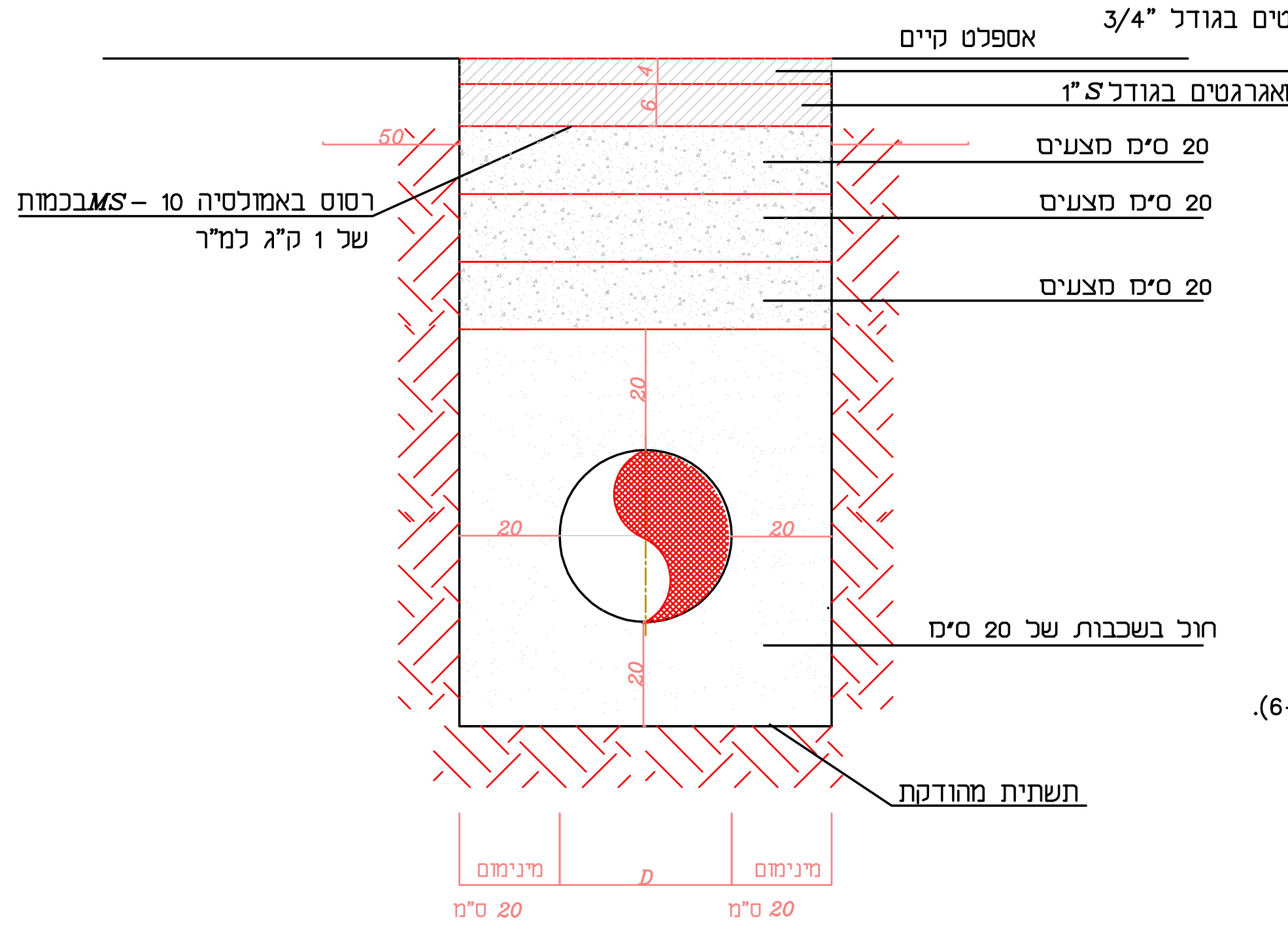
אספלט קיים
4
6
50
רסוס באמולסיה 10 - MS בכמות של 1 ק"ג למ"ר
20 ס"מ מצעים
20 ס"מ מצעים
20 ס"מ מצעים
20
חול בשכבות של 20 ס"מ
תשתית מהודקת
מינימום 20 ס"מ
D
מינימום 20 ס"מ

האספלט יהיה משתי שכבות בנות 4+6 ס"מ

בשכבה העליונה תהיה אספלט בעובי 4 ס"מ מאגרגטים בגודל 3/4" עם אחוז בטומן 4.6% מסוג AC30

בשכבה התחתונה תהיה מאספלט בעובי 6 ס"מ מאגרגטים בגודל S 1" עם אחוז בטומן 4.2% מסוג AC30

תוכן המילוי בתעלה

1. בתחתית הצנור מצע חול 20 ס"מ.
2. מילוי חול מורטב במים לכל רוחב התעלה עד לגובה 45 ס"מ מתחת שכבת האספלט
3. מילוי מצעים מהודקים בשכבות של 15 ס"מ כ"א מהודקות בנפרד עד 98% מודיפייד א.א.שהו.
4. 2 שכבות אספלט בעובי כולל 10 ס"מ (6+4).

הערה : בעונת הגשמים יש להוסיף בסרטוט " f " שכבת כורכר בעובי של 10 ס"מ על מנת למנוע התהוות שלוליות בוץ.